Ra 12,5 (√)

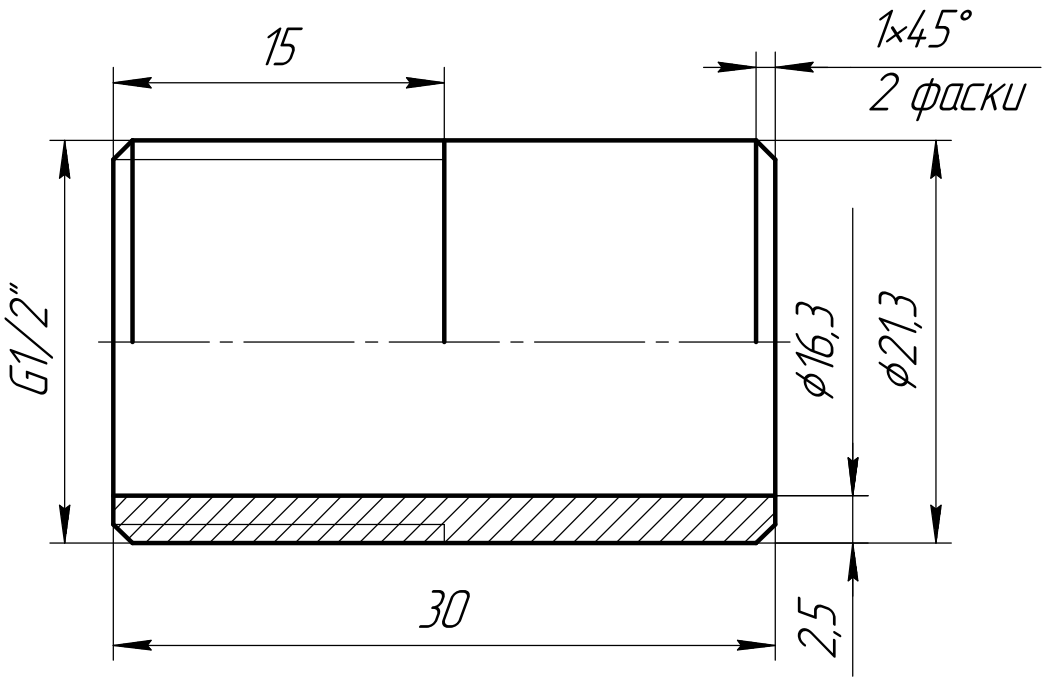

1. H14, h14, $\pm \frac{IT14}{2}$.
2. Материал: круг ϕ25 сталь

Изм.	Лист	№ докум.	Подп.	Дата
Разраб.				
Пров.				
Т.контр.				
Н.контр.				
Утв.				

Ниппель
G1/2 НР

Лит.	Масса	Масштаб
		2,5:1
Лист	Листов 1	

Перв. примен.

Справ. №

Подп. и дата

Инв. № дубл.

Взам. инв. №

Подп. и дата

Инв. № подл.

Копировал

Формат А4