Соединение (типа Американка) муфта - муфта

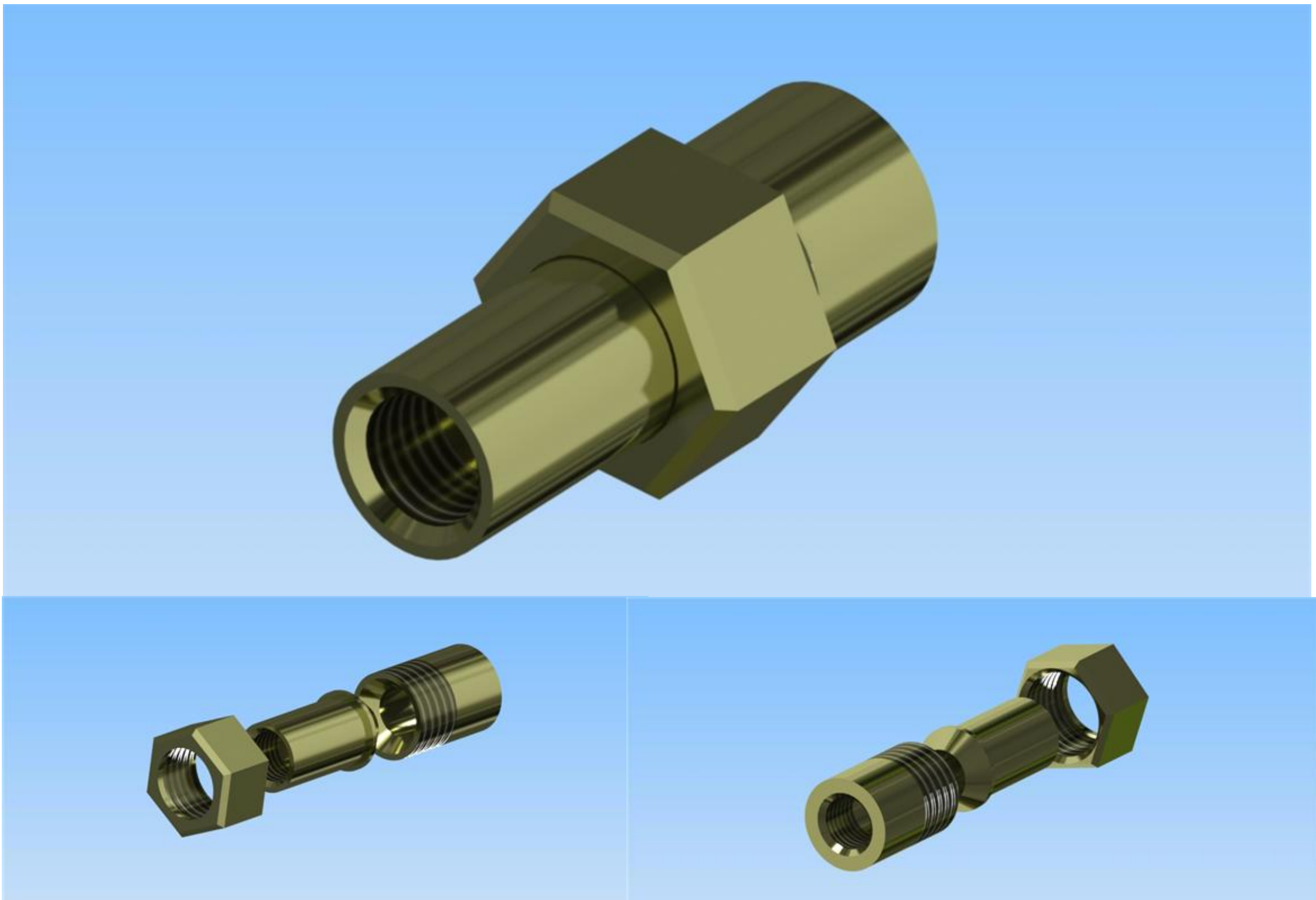

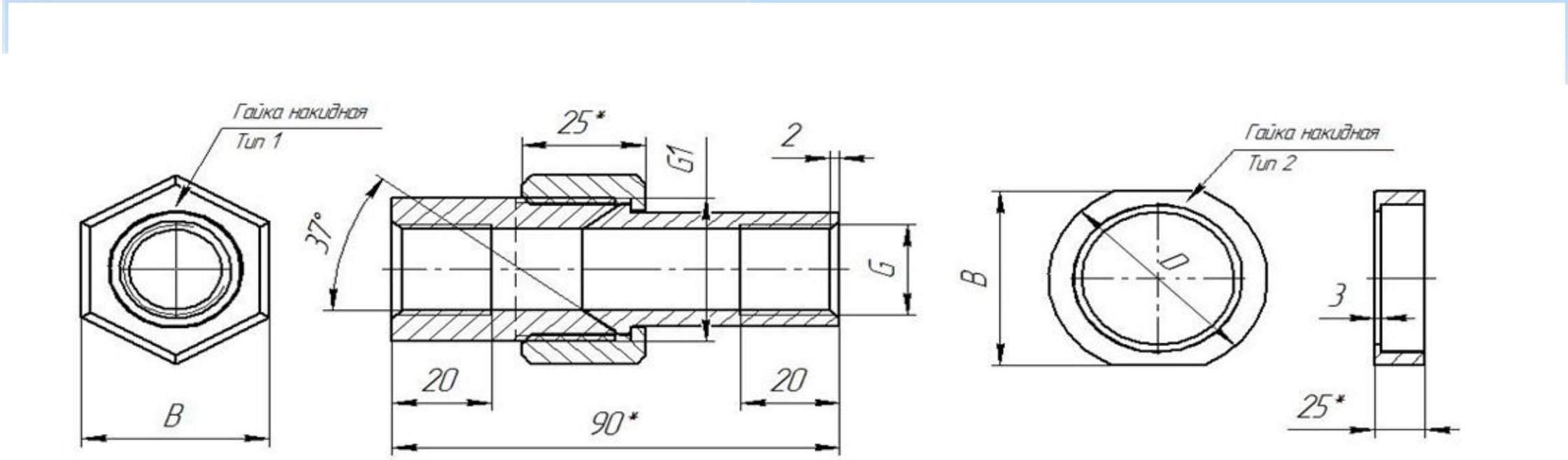

Обозначение	G(дюйм)-(мм)	G1(дюйм)-(мм)	B(мм)	D(мм)
СТА.302624.003.01.00	1/2"-20.9	1"-33.2	38	-
СТА.302624.003.02.00	3/4"-26.4	1 1/4"-41.9	45	-
СТА.302624.003.03.00	1"-33.2	1 1/2"-47.8	55	-
СТА.302624.003.04.00	1 1/4"-41.9	2"-59.6	60	-
СТА.302624.003.05.00	1 1/2"-47.8	2 1/2"-75.1	70	-
СТА.302624.003.06.00	2"-59.6	3"-87.8	100	110
СТА.302624.003.07.00	2 1/2"-75.1	3 1/2"-100.3	120	140
СТА.302624.003.08.00	3"-87.8	4 1/2"-125.7	150	170
СТА.302624.003.09.00	4"-113	5-138.4	160	180