Соединение (типа Американка) угловая

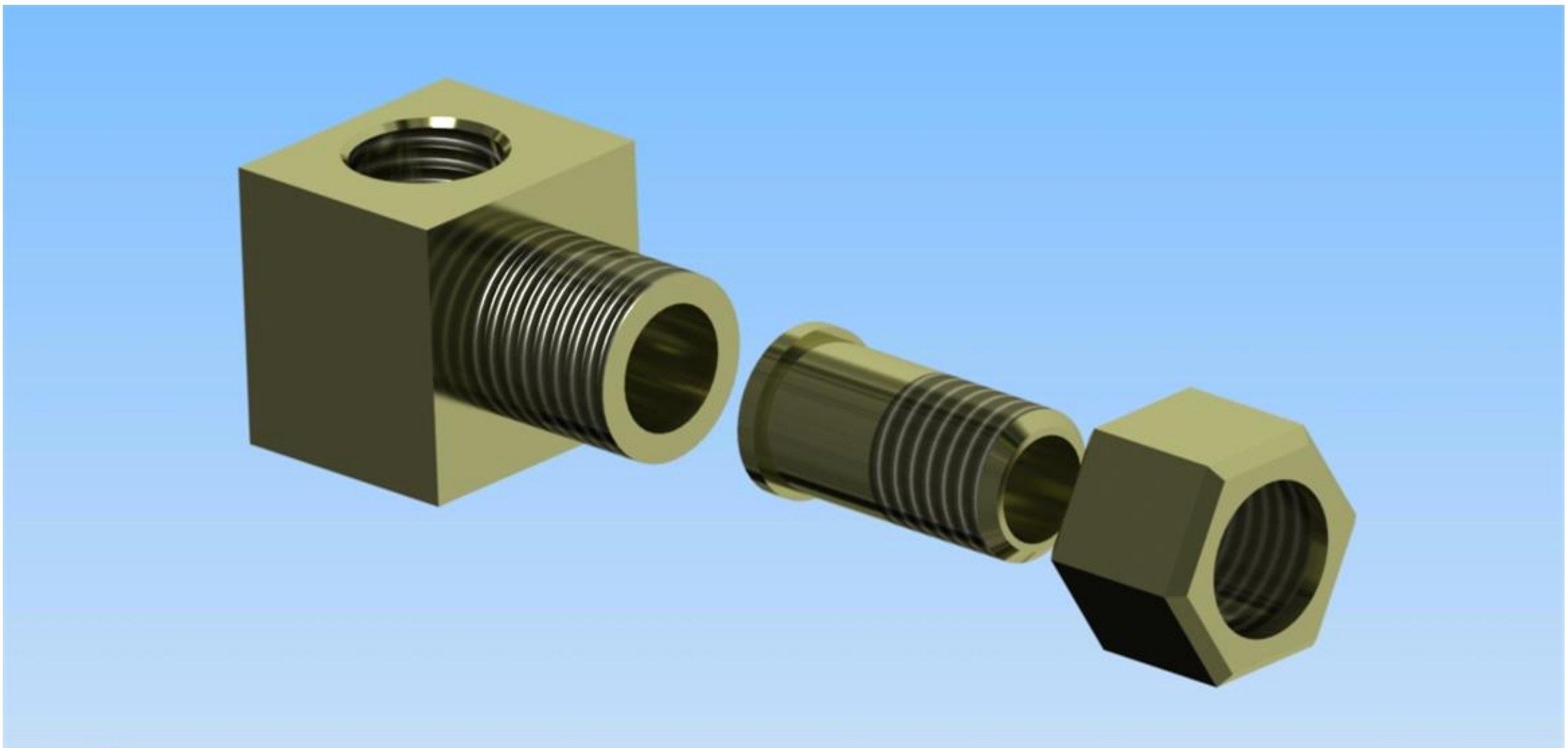

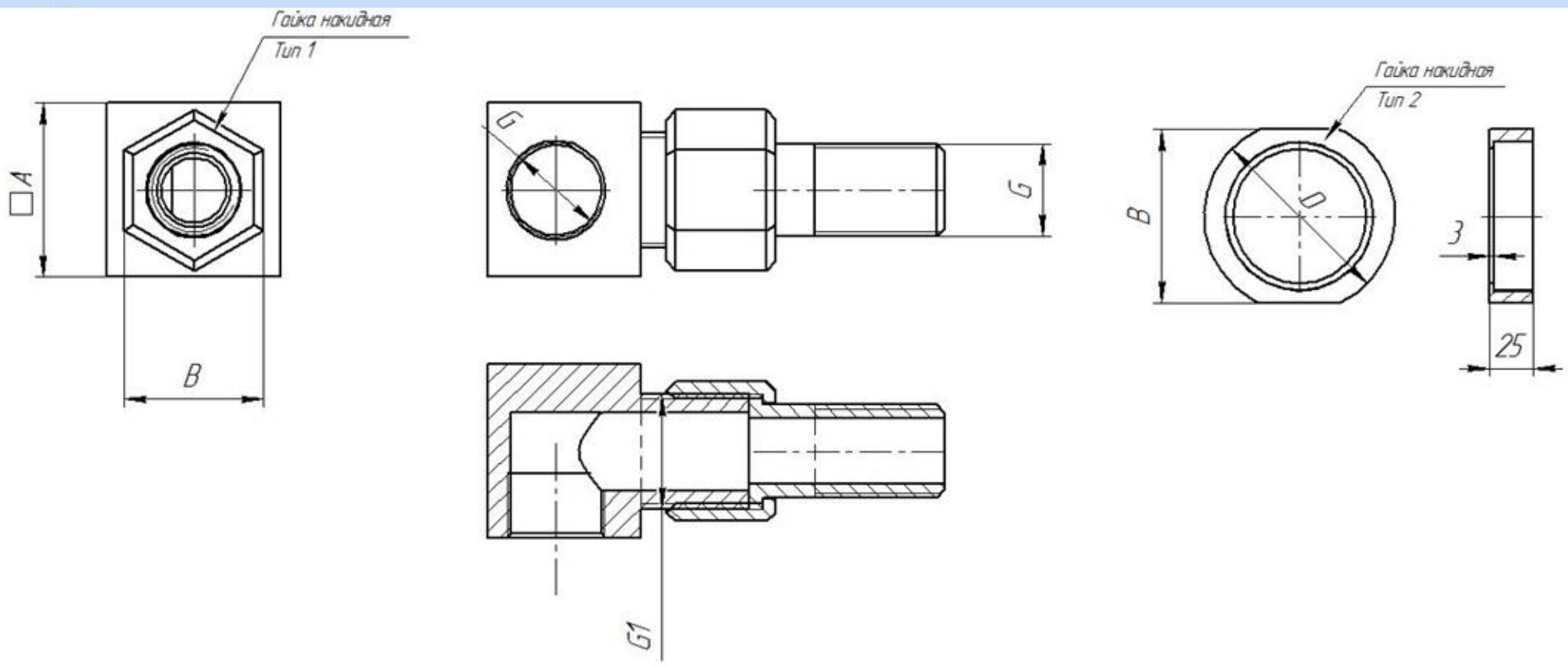

Обозначение	G(дюйм)-(мм)	G1(дюйм)-(мм)	B(мм)	D(мм)	A(мм)
СТА.302624.004.01.00	1/2"-20.9	3/4"-26.4	32	–	40
СТА.302624.004.02.00	3/4"-26.4	1"-33.2	38	–	45
СТА.302624.004.03.00	1"-33.2	1 1/4"-41.9	45	–	50
СТА.302624.004.04.00	1 1/4"-41.9	1 1/2"-47.8	55	–	60
СТА.302624.004.05.00	1 1/2"-47.8	2"-59.6	60	–	75
СТА.302624.004.06.00	2"-59.6	2 1/2"-75.1	70	–	90
СТА.302624.004.07.00	2 1/2"-75.1	3"-87.8	100	110	100
СТА.302624.004.08.00	3"-87.8	3 1/2"-100.3	120	140	125
СТА.302624.004.09.00	4"-113	4 1/2"-125.7	150	170	140